15.bekuplast-Open…15.bekuplast-Open…15.bekuplast-open
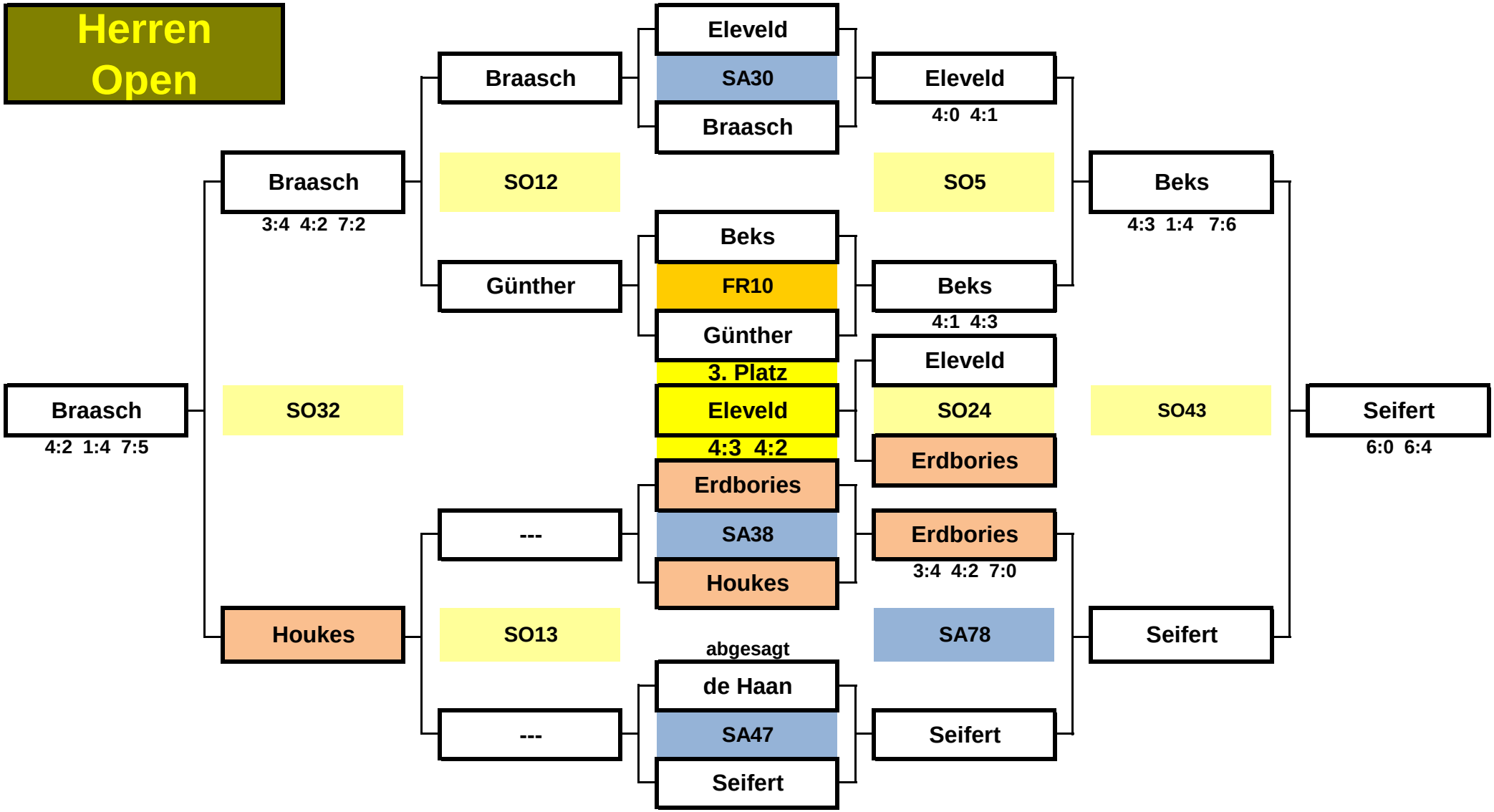
Herren Open